Канализационный насос Wellmix 80WQ2-60-45-18.5/2_380V

Погружные канализационные насосы · Артикул 19119950 · Серия WQ2

1. Обзор

Насосы модели WQ2 используются в напорных системах водоотведения (канализации), где невозможен отвод сточных вод гравитационным способом (самотёком). Насосы предназначены для стационарного использования в погруженном в перекачиваемую жидкость положении. Перекачиваемая среда – сточные воды, в том числе с содержанием твёрдых частиц(до определенного размера). Температура перекачиваемой среды – до +40°C, плотность – до 1050 кг/м³, значение pH – от 4 до 10. Максимальная глубина погружения насоса ниже уровня жидкости 6 метров.
Электродвигатели мощностью 11 кВт и выше оснащаются биметаллическим термовыключателем, встроенный в обмотки статора и датчиком воды в масляной камере.

Основные данные

Присоединительный размер	DN80
Максимальная мощность, кВт	18,5
Максимальный напор, м	51
Максимальная производительность, м3/ч	140
Номинальный напор, м	45
Номинальная подача, м3/ч	60
Максимальное погружение под зеркало воды, м	6
Гарантия, мес	24

2. Гидравлические характеристики

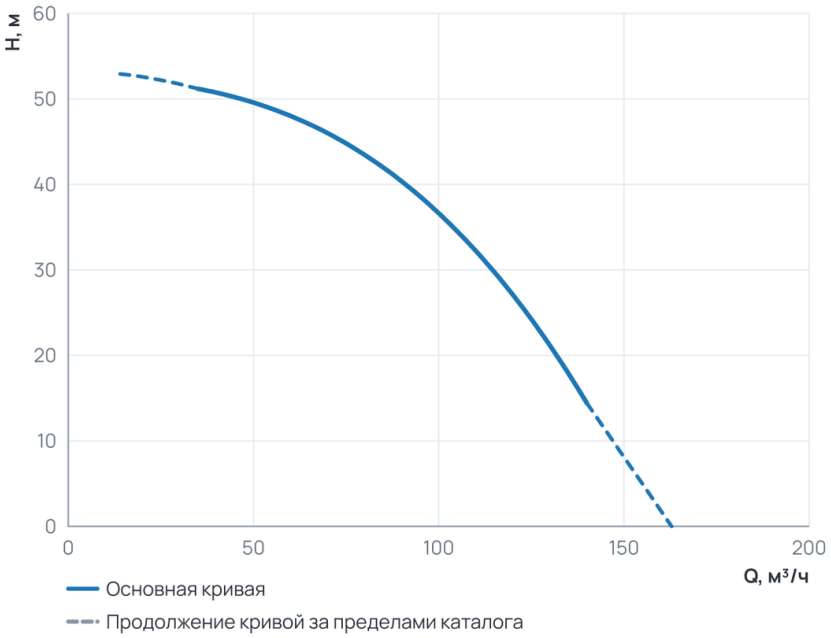

Рабочий диапазон

Подача Q	35 … 140 м³/ч
Напор H	14,4 … 51,2 м

Пунктир на диаграмме — продолжение кривой за пределами каталога производителя.

3. Технические данные

Общие сведения

Тип	Погружной насос	Серия	WQ2
Гарантия, мес	24	Число полюсов	2
Наличие режущего элемента	Нет		

Гидравлические данные

Номинальный напор, м	45	Максимальный напор, м	51
Номинальная подача, м3/ч	60	Максимальная производительность, м3/ч	140
Максимальная производительность, л/мин	2 333,33		

Перекачиваемая среда

Температура окружающей среды, °C	0...+40	Максимальный размер неабразивных включений, мм	24
Максимальная температура перекачиваемой жидкости, °C	+1...+40	Максимальный размер неабразивных включений, мм (Погружные)	24

Материалы

Материал корпуса	Чугун

Монтаж и присоединение

Вес, кг	99	Длина, мм	1110
Высота, мм	380	Ширина, мм	320
Присоединение	Фланцевое	Длина электрокабеля, м	8
Присоединительный размер	DN80	Максимальное погружение под зеркало воды, м	6

Электродвигатель

Класс изоляции	F	Степень защиты	IP68
Номинальный ток, А	23,95	Параметры электросети	3~380 V
Частота вращения, об/мин	2900	Максимальная мощность, Вт	18 500
Максимальная мощность, кВт	18,5	Класс изоляции (Погружные канализационные насосы)	F

4. Габаритные размеры

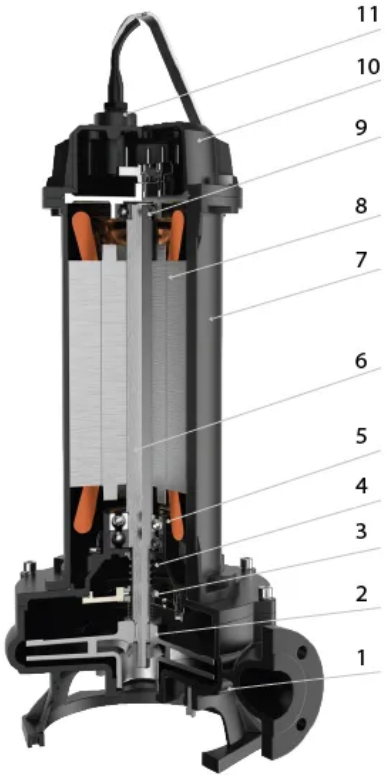

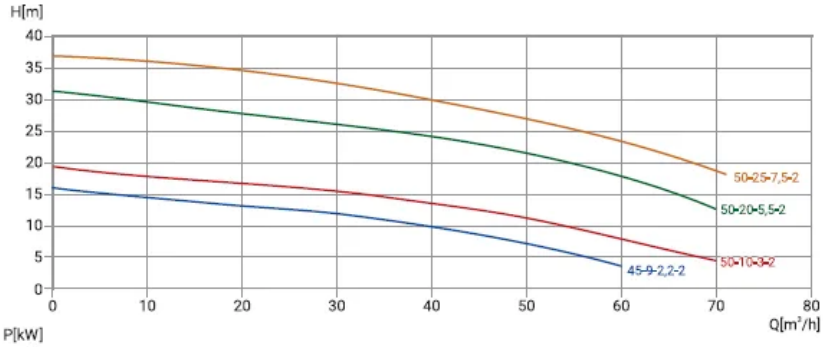
H[m]
50-25-7,5-2
50-20-5,5-2
50-10-3-2
45-9-2,2-2
Q[m³/h]

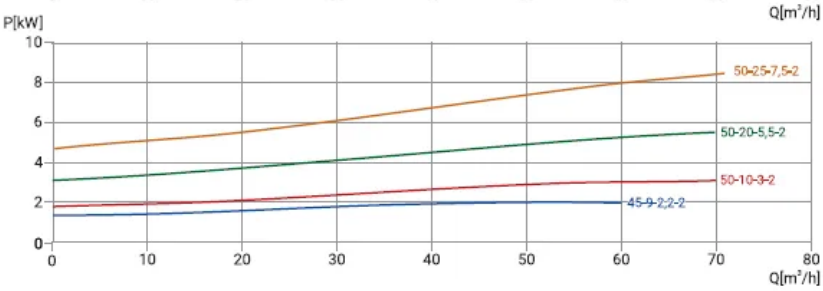
P[kW]
50-25-7,5-2
50-20-5,5-2
50-10-3-2
45-9-2,2-2
Q[m³/h]

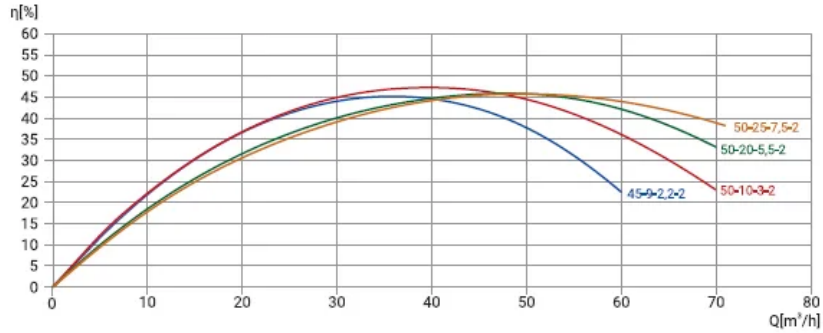
η[%]
50-25-7,5-2
50-20-5,5-2
50-10-3-2
45-9-2,2-2
Q[m³/h]

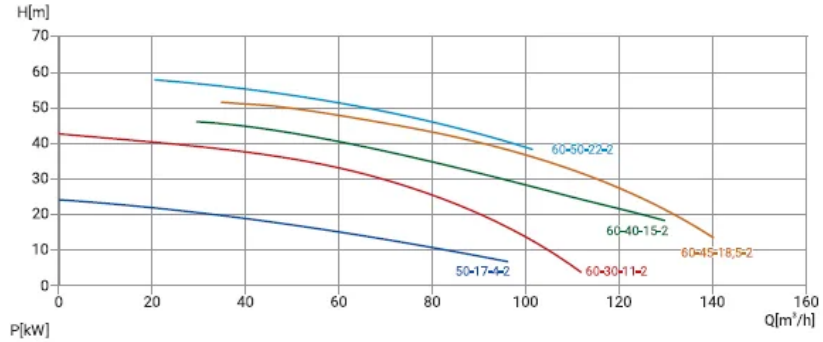
H[m]
60-50-22-2
60-40-15-2
60-45-18,5-2
50-17-4-2
60-30-11-2
Q[m³/h]

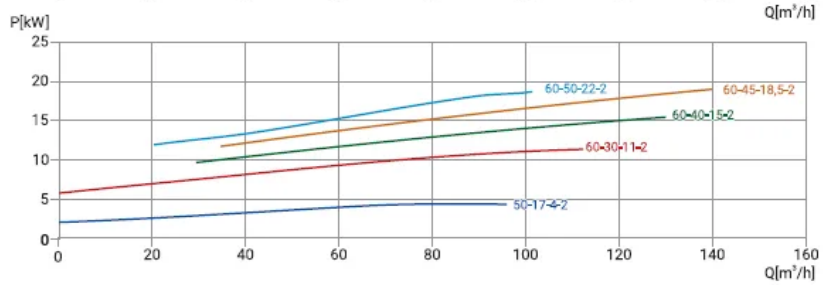
P[kW]
60-50-22-2
60-45-18,5-2
60-40-15-2
60-30-11-2
50-17-4-2
Q[m³/h]

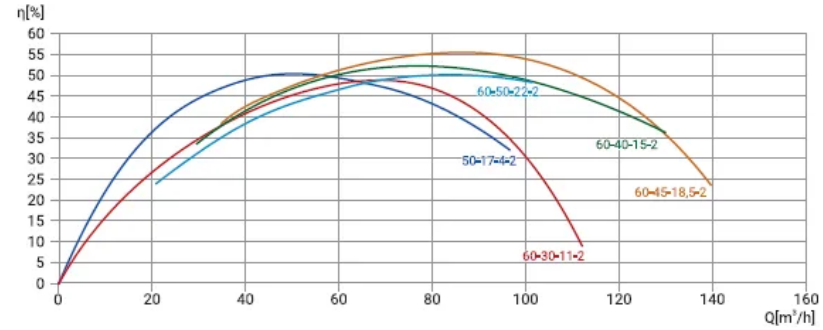
η[%]
60-50-22-2
60-40-15-2
50-17-4-2
60-45-18,5-2
60-30-11-2
Q[m³/h]

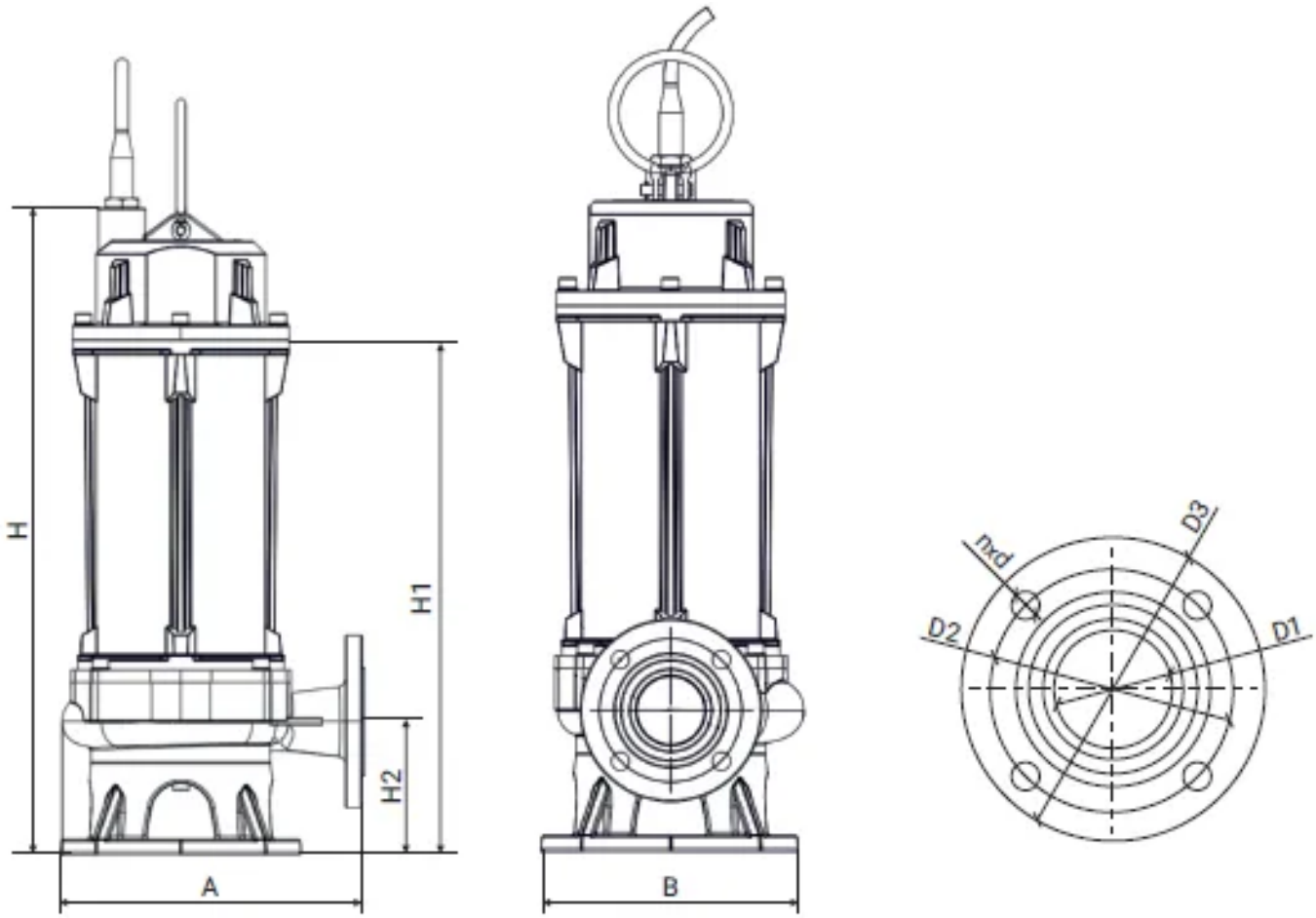

5. Данные для заказа

Наименование	Канализационный насос Wellmix 80WQ2-60-45-18.5/2_380V
Артикул	19119950
Производитель (марка)	WELLMIX
Серия	WQ2
Вид оборудования	Погружные канализационные насосы
Вес, кг	99
Гарантия, мес	24

6. Документация

Листы данных производителя

- 80WQ2-60-45-18,5_2 19119950

Инструкции и паспорта

- Паспорт, инструкция по монтажу эксплуатации WQ2 до 7.5 кВт
- Паспорт_ инструкция по монтажу и эксплуатации WQ2 от 11 кВт 04.03.2026

Каталоги

- Каталог канализационные насосы WQ2, GNWQ new 01.09.2026

3D и CAD-модели

- BIM-модель Revit, серия WQ2 — архив WELLMIX
- Чертежи DWG, серия WQ2 — архив WELLMIX
- 3D-модель STEP, серия WQ2 — архив WELLMIX

Документы прилагаются к товару — в карточке товара и в архиве документов для тендера.